製品外観

❶ 取扱説明書/クイックガイド
❷ 充電ステーション（自動ゴミ収集）(使い捨て紙パック付属)
❸ 本体
❹ モップクロス装着済みブラケット
❺ 高性能フィルター
❻ サイドブラシ
❼ リモコン
❽ リモコン用単4形アルカリ乾電池（2本）

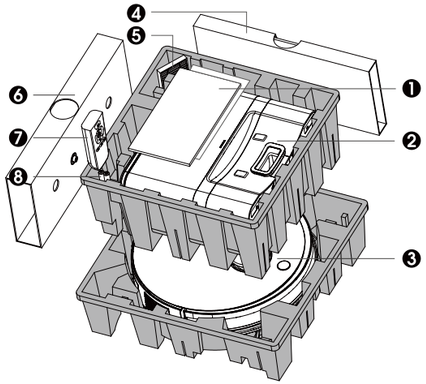

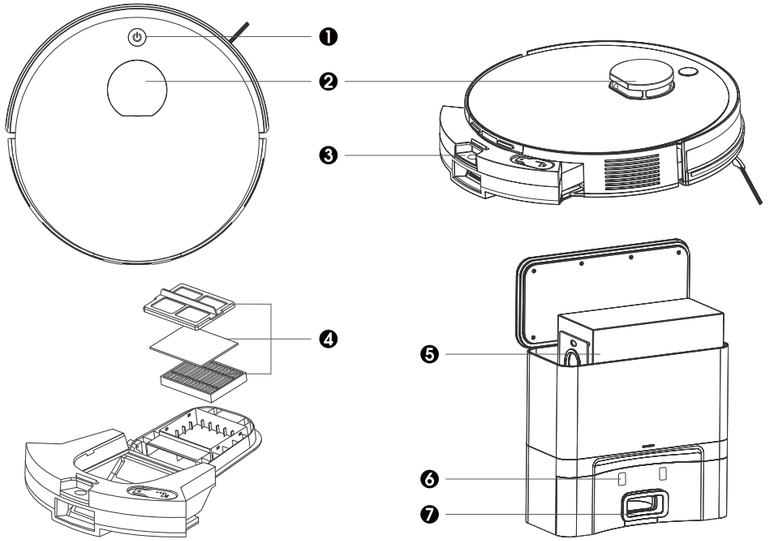

❶ スタート／一時停止ボタン
❷ LiDARセンサー
❸ 2-in- 1 ダストボックス＆ウォータータンク
❹ ダストビンフィルターアセンブリ
❺ 紙パック
❻ 充電端子
❼ ゴミ収集口

ロボット操作

ボタン	操作	機能
⏻ 電源	2秒間長押し	電源オン
	ボタンを1回短押し	スタート/一時停止
	3秒間長押し	ロボットの電源を切る
	ダブルクリック	充電モードに入る
	25秒間長押し	システムリセット

色	状態	意味
緑色	点灯	バッテリー残量十分
	点滅	待機モード
オレンジ色	点滅	バッテリー残量低下
	ゆっくり点滅	充電中
赤色	点滅	故障・異常

10分間操作がない場合、ロボットは自動的にスリープ状態になります。
AUTOボタンを押して起動してください。

充電ステーション（自動ゴミ収集）の設置と使用方法

1. 平らで硬い床面に、壁に沿って設置してください。
2. ステーションの前方1.5メートル、左右各0.5メートル以内に障害物がないようにしてください。
3. 直射日光や反射の強い場所は避けてください。
4. ペットの寝床の近くには設置しないでください（動作音がストレスになる場合があります）。

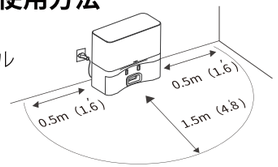

色	状態	意味
緑色	点灯	ロボット満充電
	ゆっくり点滅	スタンバイ状態
オレンジ色	点滅	ダスト収集中
	ゆっくり点滅	ロボット充電中
赤色	点滅	紙パック未装着または異常
オフ	—	スタンバイ／スリープモード

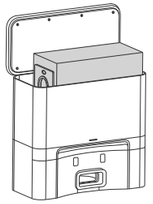

清掃前の重要注意事項

安全上の注意点については、取扱説明書をご確認ください。

*ロボットを直接水洗いしないでください。
*濡れた布でロボットを拭かないでください。
*濡れた床/水浸しの床では使用しないでください。

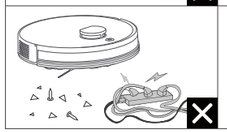

*床から電源コードや絡まる可能性のある小物を片付けてください。
*ロボットの損傷を防ぐため、硬い/鋭利な物の近くでの使用は避けてください。

ILIFE

A30 Pro

ロボット掃除機

クイックガイド

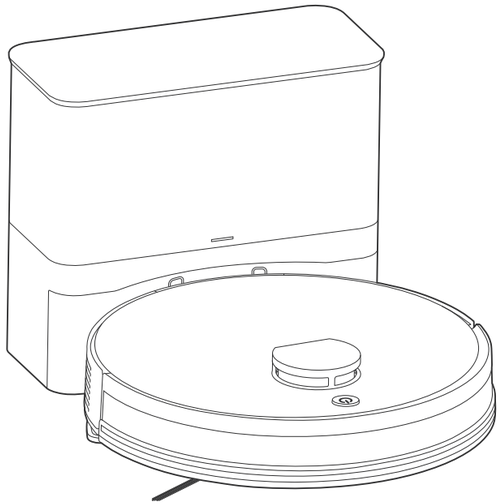

詳細は www.iliferobot.jp をご覧ください

ILIFE Cleanアプリの使用方法

1. QRコードをスキャン、またはアプリストアで「ILIFE Clean」と検索してください。
2. アプリを開いて、新規登録またはログインします。
3. ロボット本体のAUTOボタンを6秒間長押ししてください。「WiFiペアリングを開始しました」と音声が流れ、WiFiインジケーターがゆっくり点滅します。
4. アプリ右上の「+」または「デバイスを追加」をタップして接続を開始します。
5. スマホの設定でBluetoothをONにし、ILIFE CleanアプリにBluetooth権限を許可します。

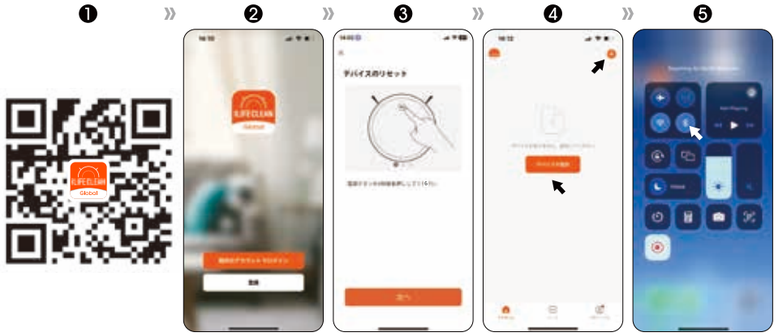

ペアリング手順

1. アプリに戻ると、自動的にデバイスが表示されるので「追加」をタップします。
2. 2.4GHzのWi-Fiを選択し、パスワードを入力。
3. デバイスのダウンロードが始まります。
4. ペアリング完了です。

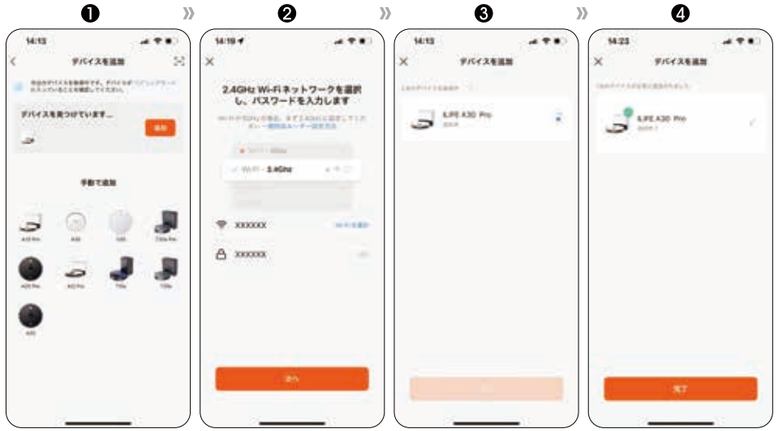

音声アシスタント設定（Alexa / Google アシスタント）

対応する音声アシスタント端末（例：Amazon Echo、Google Nest）をお持ちであること。 **※音声アシスタント端末は別売です**

Alexa の設定方法

1. ロボットが ILIFE Clean アプリに接続されていることを確認します。
2. Alexa アプリを開き、「スキルとゲーム」をタップ →「Smart Life」を検索。
3.「有効にする」をタップ。
4. ILIFE Clean アカウントの認証情報を入力してアクセスを許可。
5.「許可する」をタップ。
6. Alexa が自動でロボットを検索・リンクします。

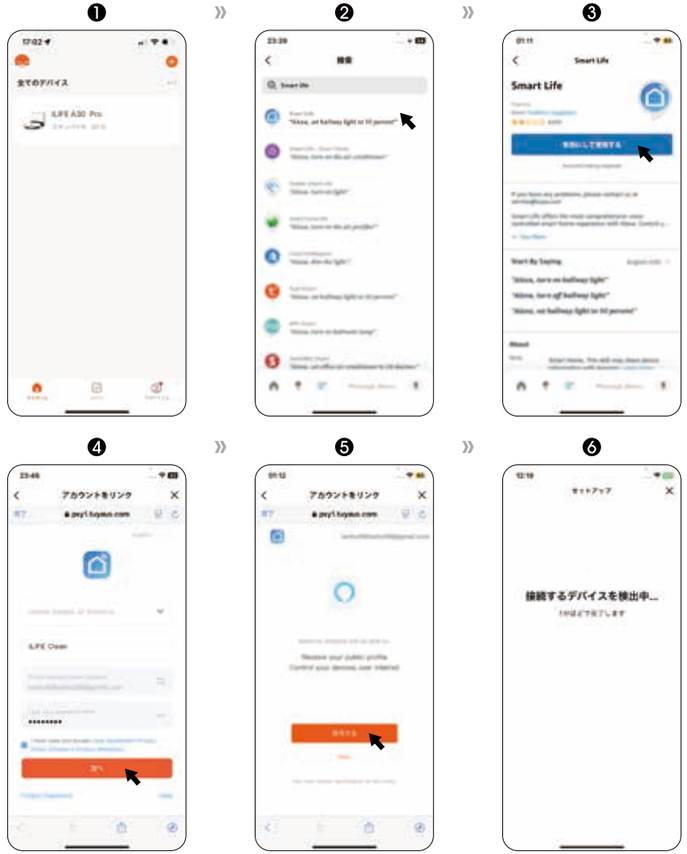

使用体験を効率化する 4 つのベスト プラクティス:

❶ ILIFE CLEANアプリに初めてログインする際、クイックマッピングを使用して家のマップを作成し、カスタム清掃を開始します。

❷ モップモードでは、アプリで禁止エリアを設定しカーペットエリアを除外し、ロボットが通過してカーペットを濡らすのを防ぎます。

❸ モップクロスブラケットを取り外すことで段差越え能力が向上し、敷居への適応が容易になります。

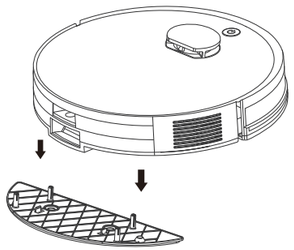
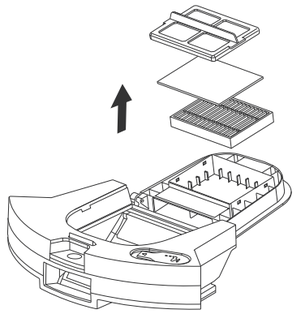
❹ 定期的にダストボックスを清掃し高性能フィルターを交換すると、吸引性能が向上します。